ՕԴԱՓՈԽՈՒԹՅԱՆ ԲԼՈԿԻ ԵՎ ՏԱՆԻՔԻ ԾԱԾԿՈՒՅԹԻ ՄԻԱՑՄԱՆ ՀԱՆԳՈՒՅՑ

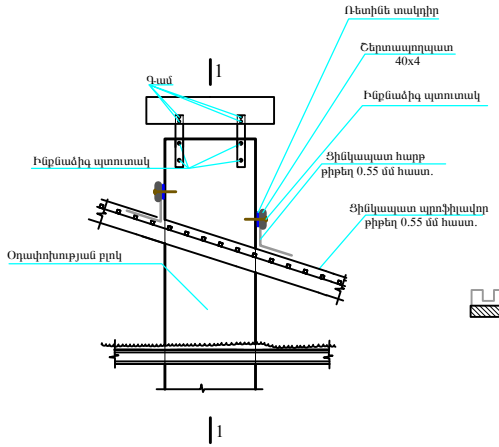

Կտրվածք 1-1

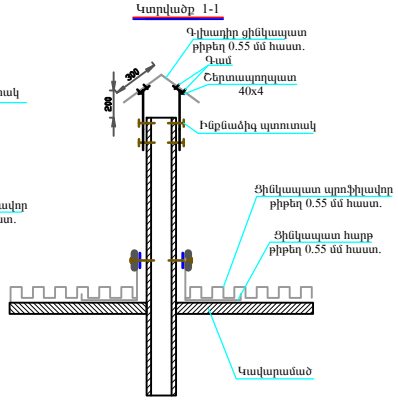

Վեղի բաղադրի Կասյան 26 / 7 շենքի տանիքի վերանորոգում							
ՏՆՕՐԵՆ	Մ.ՄՈՒՐԱԴՅԱՆ			ՏԱՆԻՔԻ ՎԵՐԱՆՈՐՈԳՈՒՄ	ՓՈՒԼ	ԹԵՐԹ	ԹԵՐԹԵՐ
Ն.Գ.Ճ	Ա.ՄԵԼՔԵՅԱՆ				ԱՆ	10	12
ՆԱԽԱԳԾ.	Վ. ՂԱԶԱՐՅԱՆ						
				Օդափոխության բլոկի և տանիքի ծածկույթի միացման հանգույց	"ՏԵԽՇԻՆ" ՍՊԸ		

ՁԵՂՆԱՀԱՐԿԻ ԼՈՒՍԱՄՈՒՏ

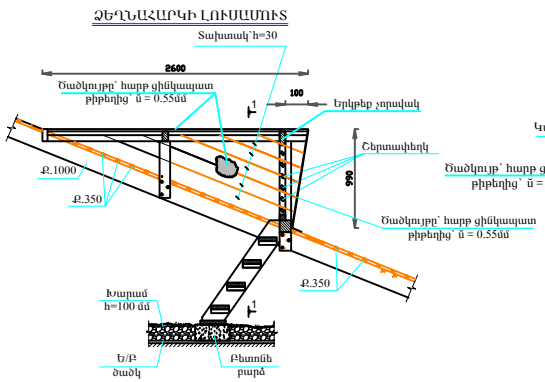

Կտրվածք 1-1

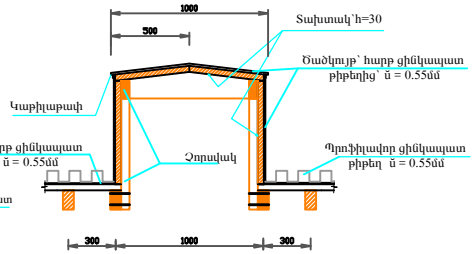

ՄԵՏԱՂԱԿԱՆ ՃԱՂԱՇԱՐԻ ՖՐԱԳՄԵՆՏ

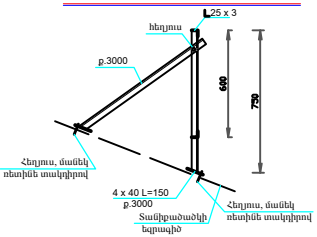

ՄԵՏԱՂԱԿԱՆ ՃԱՂԱՇԱՐ

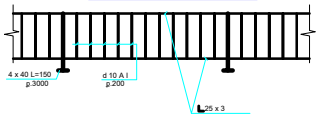

Վեղի բաղադրի Կասյան 26 / 7 շենքի տանիքի վերանորոգում							
ՏՆՕՐԵՆ	Մ.ՄՈՒՐԱԴՅԱՆ			ՏԱՆԻՔԻ ՎԵՐԱՆՈՐՈԳՈՒՄ	ՓՈՒԼ	ԹԵՐԹ	ԹԵՐԹԵՐ
Ն.Գ.Ճ	Ա.ՄԵԼՔԵՅԱՆ				ԱՆ	9	12
ՆԱԽԱԳԾ.	Վ. ՂԱԶԱՐՅԱՆ						
				Ձեղնահարթի լուսամուտ, կտրվածք 1-1 Մետաղական ճաղաշար, ճաղաշարի ֆրագմենտ	"ՏԵԽՇԻՆ" ՍՊԸ		